NVB-BT-L235



Acrylic Bathtub

ข้อมูลพื้นฐาน

รุ่น	NVB-BT-L235	**จำนวนผู้ใช้**	1 ท่าน
ขนาดสินค้า	1200 x 1200 x 700mm	**ประเภทการนวด**	whirlpool
รูปร่าง	sector	**การใช้งาน**	อ่างอาบน้ำในร่ม (6 หัวเจ็ทเล็ก)
โครงสร้าง	อ่างอาบน้ำแบบเข้ามุม	**ประเภทการติดตั้ง**	ติดตั้งแบบเข้ามุม
มาตรฐาน	CE, ISO9001	**ตำแหน่งท่อระบายน้ำ**	ตรงกลาง

ข้อมูลวัสดุ

วัสดุ	อะคริลิคผสมไฟเบอร์กลาส
ฝาครอบรูน้ำล้น	สแตนเลส 201
ชุดท่อน้ำทิ้ง	สแตนเลส 201
ขาอ่างอาบน้ำ	สแตนเลส 201
ก๊อกน้ำ	สแตนเลส 201
ฝักบัว	สแตนเลส 304

ข้อมูลบรรจุภัณฑ์

บรรจุภัณฑ์ขนส่ง	ฟิล์ม + โฟม + กล่องลัง + แผ่นไม้ยึด
ขนาดบรรจุภัณฑ์	1250×1250×760
ปริมาตรบรรจุ	1.18
น้ำหนักสุทธิ	52 กิโลกรัม
น้ำหนักรวม	83 กิโลกรัม

ข้อมูลความหนา

อะคริลิค	3.2 mm≥ 4mm
การชุบชิ้นส่วนโลหะ	7um
พื้นที่ภายในอ่างอาบน้ำ (อะคริลิค + ไฟเบอร์กลาส)	1.5cm
พื้นที่ด้านข้างอ่างอาบน้ำ(อะคริลิค + ไฟเบอร์กลาส)	0.8cm

ความจุน้ำ

ความจุน้ำ	100 ลิตร

มาตรฐานอุตสาหกรรม: QB2585-2007

ใบรับรองผลิตภัณฑ์

Drawing: NVB-BT-L235

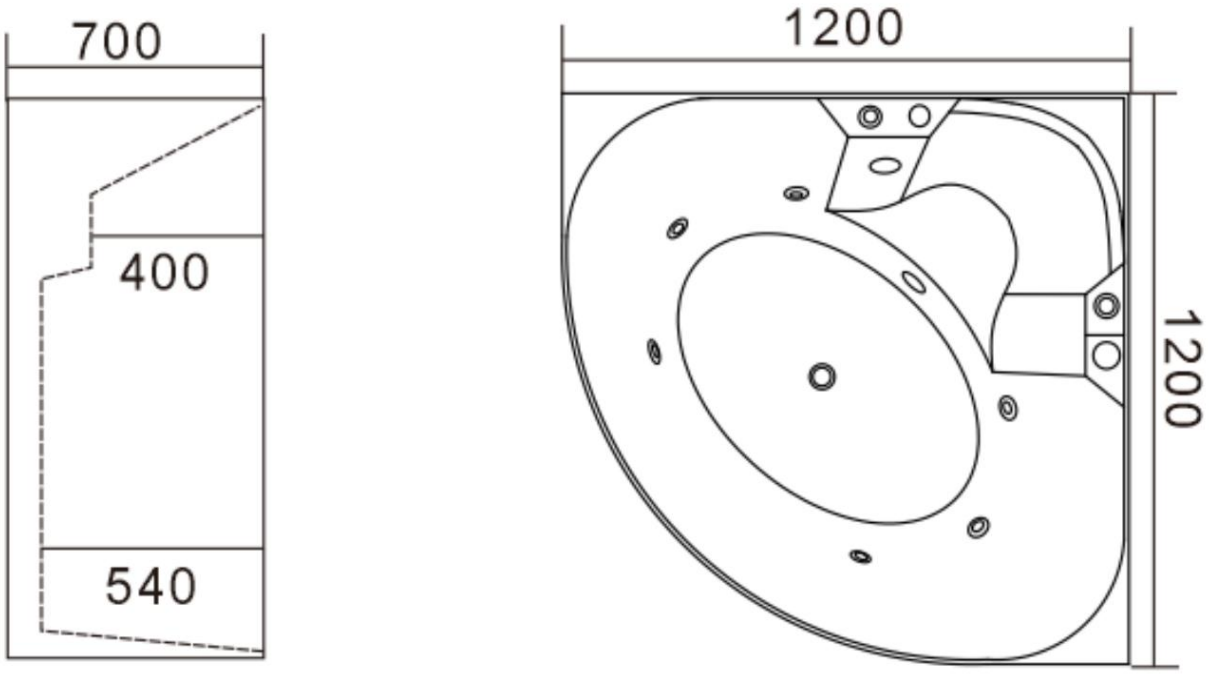

แผนภาพและข้อแนะนำการติดตั้ง

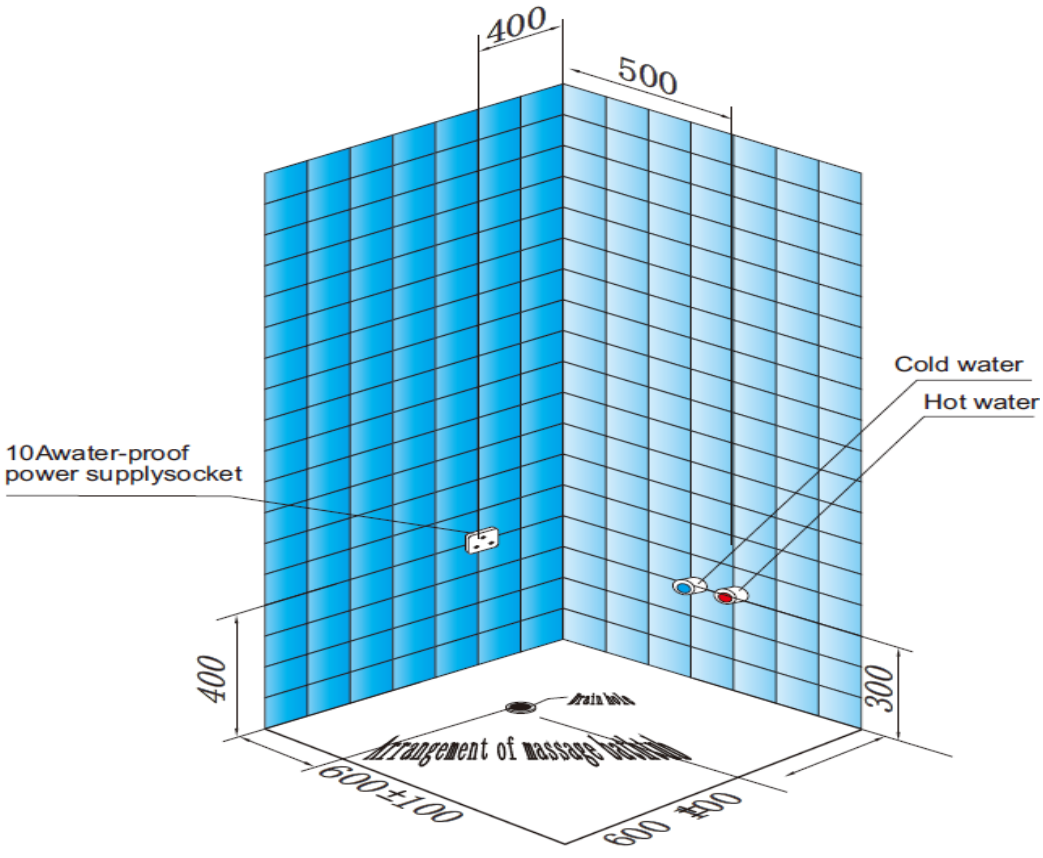

Three dimension erection size drawing